

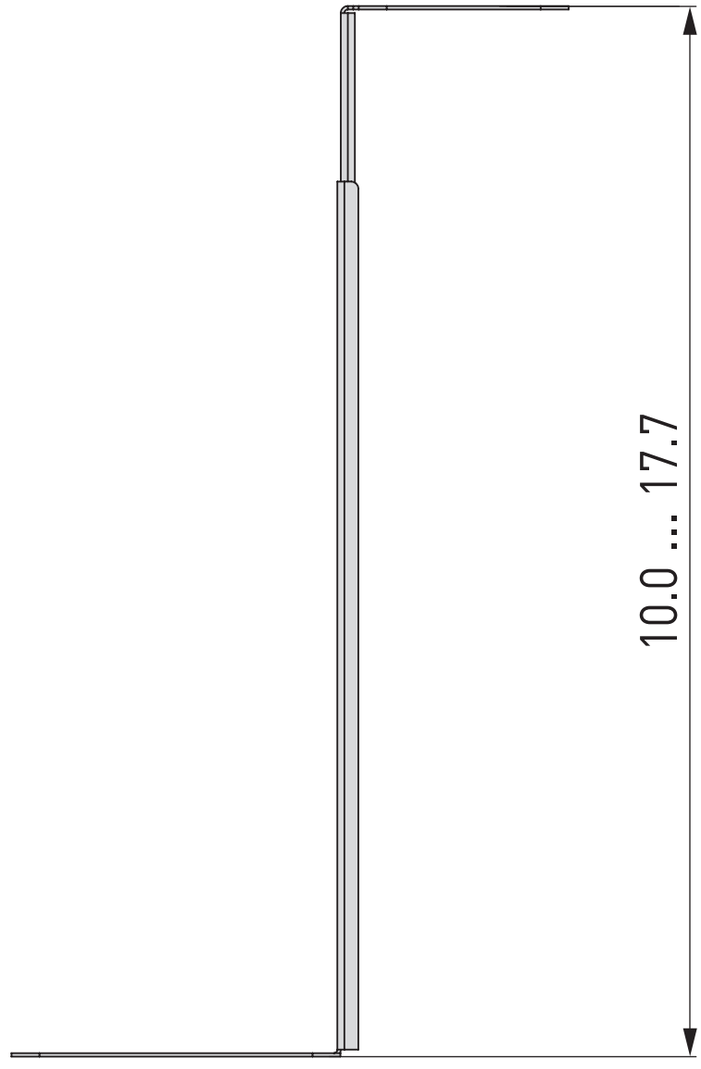
10.0 ... 17.7

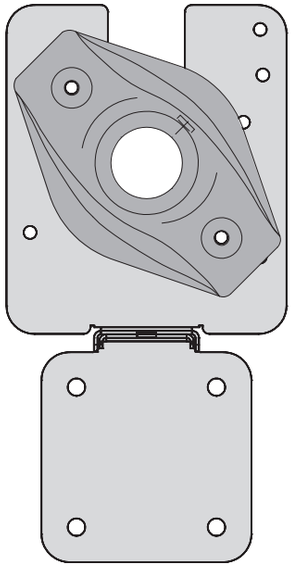

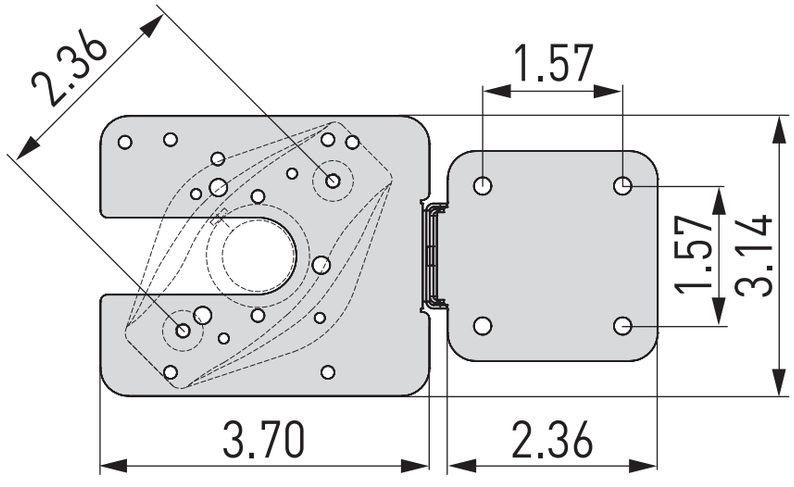
2.36
1.57
1.57
3.14
3.70
2.36